БПИ

Блок питания четырехканальный

ОКП 42 1821

ИНСУ 2.087.001 ТУ

Общие сведения

Блок питания БПИ предназначен для питания стабилизированным напряжением постоянного тока 36 В различных электронных устройств.

Блок питания выпускается в 1-, 2-, 3-, 4-канальном исполнении, рассчитан для работы во взрывобезопасных помещениях и выполнен в климатическом исполнении УХЛ4 по ГОСТ 15150.

Условия эксплуатации:

- температура окружающего воздуха от плюс 1 до плюс 50 ^{0}С;
- относительная влажность воздуха при температуре 25 ^{0}С не более 98 %;
- атмосферное давление 84-106,7 кПа (630 - 800 мм.рт.ст.).

Блок питания сохраняет работоспособность при воздействии вибрации:

- частотой 5-80 Гц и амплитудой не более 0,075 мм;
- магнитных полей (постоянного и переменного тока частотой 50 Гц) напряженностью 400 А/м.

Технические данные

- Номинальное выходное напряжение, В: 36 ±0,18
- Номинальный ток нагрузки, мА: 80
- Максимальный ток нагрузки, мА: 100
- Ток срабатывания защиты, мА, не более:
- от перегрузок 150-300
- от короткого замыкания 80
- Максимальная потребляемая мощность, ВА: 12
- Масса, кг, не более: 2,5

Примечание. Технические данные приведены для одноканального блока питания. Многоканальные блоки питания содержат идентичные, гальванически развязанные, каналы с аналогичными характеристиками.

Гарантийный срок эксплуатации - 1,5 года со дня ввода блока в эксплуатацию.

Гарантийный срок эксплуатации блока поставляемого на экспорт - 1,5 года с момента проследования через государственную границу России.

Конструкция и принцип действия

Блок питания представляет собой полупроводниковый стабилизатор компенсационного типа с последовательным регулирующим элементом и состоит из корпуса и крышки. Внутри корпуса установлены трансформаторы, предохранитель, клеммные колодки и печатные платы с элементами схемы стабилизатора.

С наружной стороны находятся бобышки для крепления блока питания на месте установки, винт заземления и кабельные вводы, закрытые крышкой, для подключения внешних цепей к клеммным колодкам. В крышке имеется окошко для элемента индикации включения блока питания. Корпус блока питания закрывается крышкой с помощью четырех винтов.

Блоки питания всех модификаций имеют унифицированный корпус и отличаются количеством печатных плат, на которых собраны схемы стабилизатора, количеством трансформаторов, количеством клеммных колодок.

Блок питания осуществляет преобразование переменного напряжения промышленной сети 220 +22/-33 В с частотой (50±1) Гц в постоянное стабилизированное напряжение.

Комплектность поставки

В комплект поставки входят:

- блок БПИ - 1 шт.;
- руководство по эксплуатации - 1 экз. (на 10 шт. в 1 адрес);
- паспорт - 1 экз.

Пример записи при заказе

БПИ	-3	-УХЛ4	-220-50	ИНСУ 2.087.001 ТУ
1	2	3	4	5

1. Обозначение;
2. Количество каналов;
3. Климатическое исполнение;
4. Напряжение питания и частота переменного тока;
5. Обозначение ТУ.

Приложение

Рис. 1. Схема подключения

Примечание. На рис. 1 приведена схема подключения блока БПИ-4.

1. В блоке БПИ-3 контакты 3,4 разъема X2 свободны.
2. В блоке БПИ-2 разъем X2 отсутствует.
3. В блоке БПИ-1 контакты 3,4 разъема X1 свободны, разъем X2 отсутствует.

X1

КОНТ	ЦЕПЬ	
5	~220 В,50Гц	
6	~220 В,50Гц	
1	+36В	1
2	-36В	1
3	+36В	2
4	-36В	2

X2

КОНТ	ЦЕПЬ	
1	+36В	3
2	-36В	3
3	+36В	4
4	-36В	4

Рис. 2. Блок преобразователя сигнала БПИ

а) общий вид, габаритные и установочные размеры;

б) разметка для крепления на щите.

а)

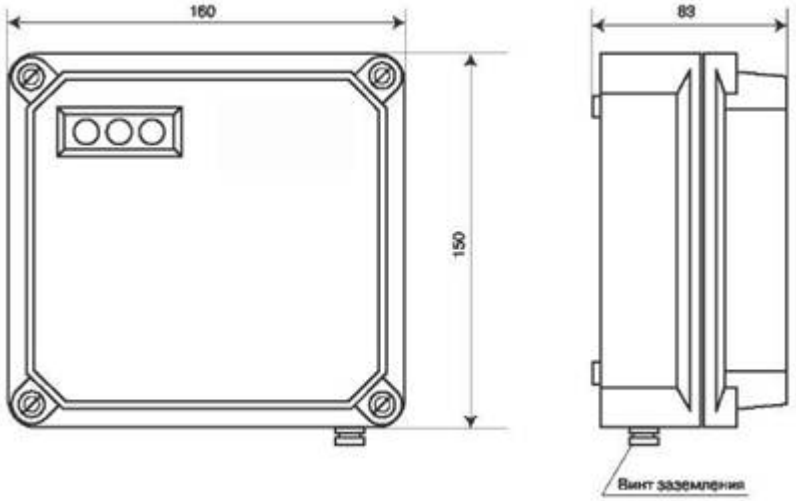
160
83
150
Винт заземления

б)

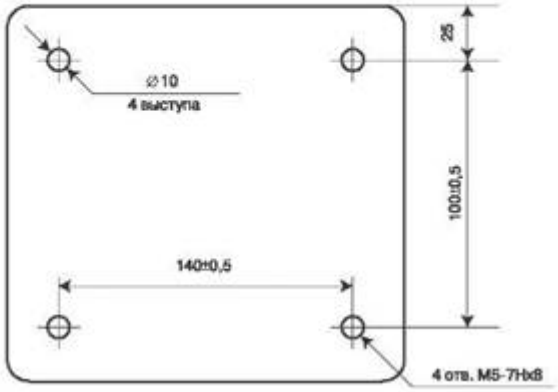
⌀10
4 выступа
20
100±0,5
140±0,5
4 отв. М5-7Нх8