ООО СКБ «Приборы и системы»
390000 г. Рязань, площадь Соборная, д. 17, ☎ (4912) 25-70-20, 25-70-68, 27-58-57.
http://скб-р.рф http://www.skbr.ru http://скб-пс.рф ✉ kai@skbr.ru, sge@skbr.ru

СУС-100

Сигнализатор уровня

ОКП 42 1874

ТУ 4218-026-42334258-03

Общие сведения

Сигнализаторы уровня СУС-100 предназначены для контроля уровня электропроводных и неэлектропроводных жидких, твердых (сыпучих) сред, зерна и продуктов его размола. Обеспечивают сигнализацию «наличия» или «отсутствия» контролируемой среды на установленном уровне.

Сигнализатор представляет собой моноблочную конструкцию и состоит из конструктивно совмещенных чувствительного элемента (ЧЭ) и преобразователя.

Климатическое исполнение УХЛ.2 по ГОСТ 15150.

Температура окружающего воздуха от минус 45 до плюс 60 ^{0}С.

Степень защиты корпуса IP54 по ГОСТ 14254.

По устойчивости к маханическим нагрузкам сигнализатор соответствует группе N3 по ГОСТ Р52931.

Технические данные

• Порог срабатывания, мм, не более в зависимости от установки сигнализатора и свойств контролируемой среды	от 10 до 120
• Дифференциал	
- при вертикальной установке ЧЭ, мм, не более	80
- при горизонтальной установке ЧЭ, не более	диаметр ЧЭ
• Напряжение питания постоянного или переменного (50 Гц) тока, В	24+20%
• Потребляемая мощность, В.А	
- СУС-100 Р	1
- СУС-100 Б	5
• Релейный выход (СУС-100Р) - нагрузка на контакты реле	
- переменный ток	до 2,5 А, 250 В
- постоянный ток	2,5 А, 30 В
• Бесконтактный выход (СУС-100Б)	
- сопротивление нагрузки	до 100 Ом
- ток нагрузки	до 0,2 А

Комплектность поставки

• сигнализатор уровня - 1 шт. по заказу;

- руководство по эксплуатации - 1 экз.

Пример записи при заказе

СУС 111 -Р -1,0 -П -1,5МПа
1 2 3 4 5

1. Обозначение сигнализатора по таблице;
2. Тип выхода (Р-релейный, Б-бесконтактный);
3. Длина чувствительного элемента, м, по таблице;
4. Наличие проставки при температуре контролируемой среды выше плюс 60 °С;
5. Давление контролируемой среды, мПа, только для модели 161.

Приложение

Таблица 1

Условное обозначение сигнализатора	Конструктивное исполнение чувствительного элемента	Длина погружаемой части чувствительного элемента L, м	Параметры контролируемой среды					
			Физическое состояние, электрические свойства	Температура, °С	Рабочее избыточное давление, Рраб, МПа	Относительная диэлектрическая проницаемость	Динамическая вязкость, Па·с, не более	Размеры гранулы (куска) мм, не более
СУС-111 Р; Б	Стержневой неизолированный	0,1; 0,25; 0,6; 1,0; 1,6; 2,0	Жидкая, сыпучая, неэлектропроводная, электропроводная	-40…+150	до 2,5	2…10	1,0 (для жидких сред)	5
СУС-113 Р; Б	Пластинчатый	0,25; 0,6; 1,0; 1,6; 2,0	Жидкая, сыпучая, неэлектропроводная	-40…+150	до 2,5	1,6…10	1,0 (для жидких сред)	-
СУС-161 Р; Б	Цилиндрический неизолированный	0,1; 0,25; 0,6	Жидкая, неэлектропроводная в т. ч. сжиженные газы	-45…+60	0,6…6,4	1,4…4,0	1,0	-
СУС-171 Р; Б	Плоский	-	Кусковая порошкообразная, сыпучая, электропроводная, неэлектропроводная	-30…+60	-	-	-	5
СУС-181 Р; Б	Цилиндрический (трубчатый) неизолированный	0,1; 0,25; 0,6; 1,0	Жидкая, неэлектропроводная в т. ч. сжиженные газы	-45…+150	до 2,5	1,6…10	1,0…3,0	-
СУС-191 Р; Б	Тросовый неизолированный	1,0; 1,6; от 2 до 22 с интервалом 0,5 м	Жидкая, сыпучая, неэлектропроводная	-40…+150	-	1,6…10	1,0 (для жидких сред)	5
СУС-193 Р; Б	Тросовый изолированный	1,0; 1,6; от 2 до 22 с интервалом 0,5 м	Жидкая, сыпучая, электропроводная	-40…+150	-	-	1,0 (для жидких сред)	-

Рис. 1. Общий вид, габаритные и установочные размеры СУС-111Р(Б)

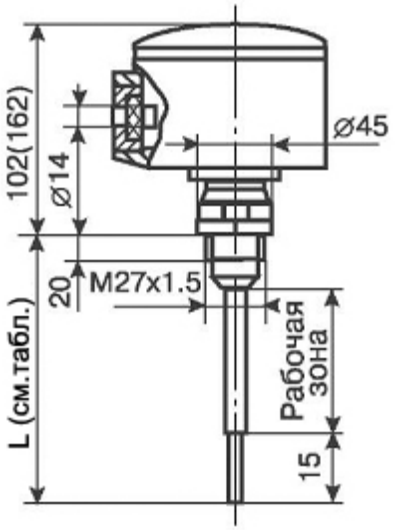

Рис. 2. Общий вид, габаритные и установочные размеры СУС-113Р(Б)

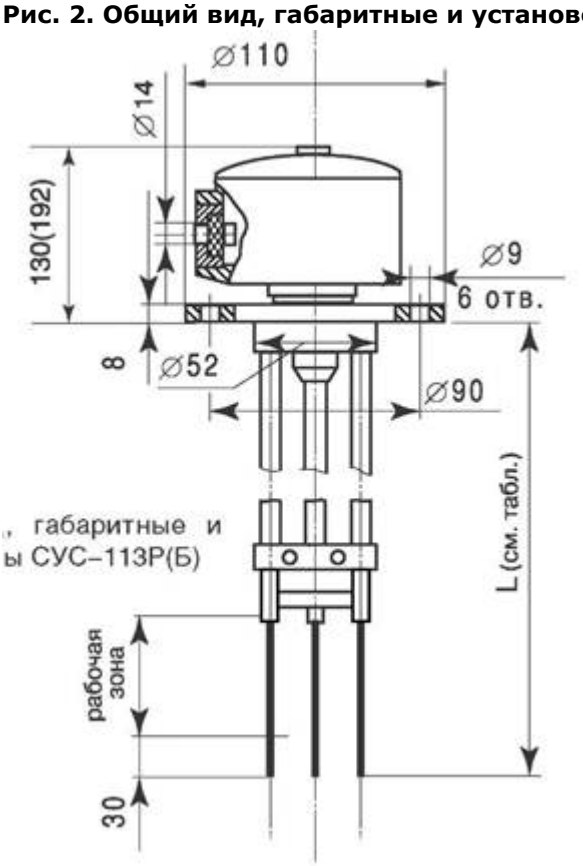

Рис. 3. Общий вид, габаритные и установочные размеры СУС 161Р(Б)
Размеры фланца указаны в зависимости от давления контролируемой среды

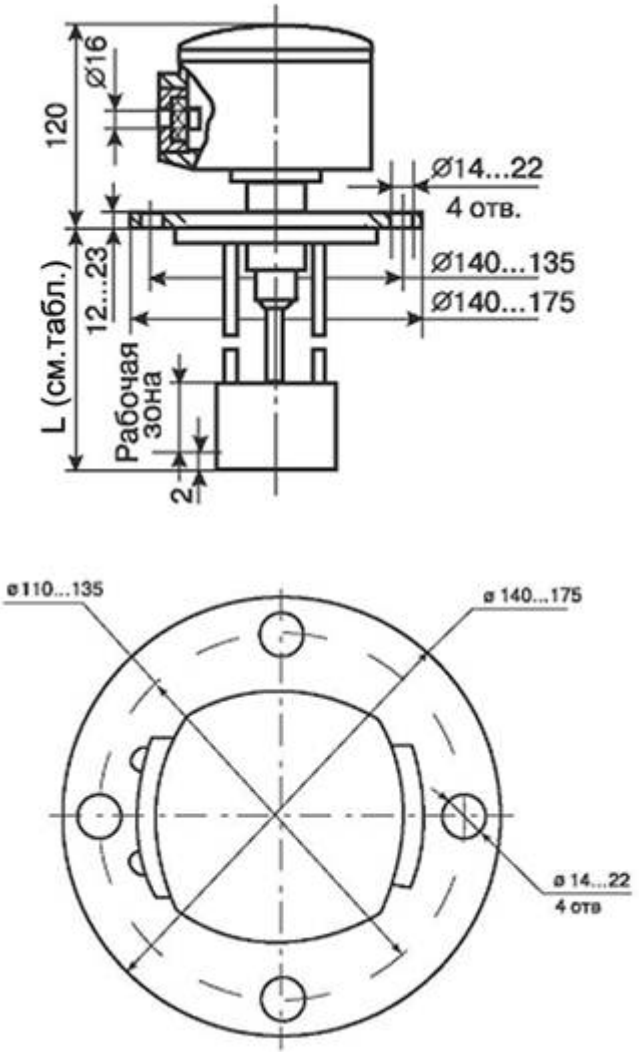

Рис. 4. Общий вид, габаритные и установочные размеры СУС-171Р(Б)

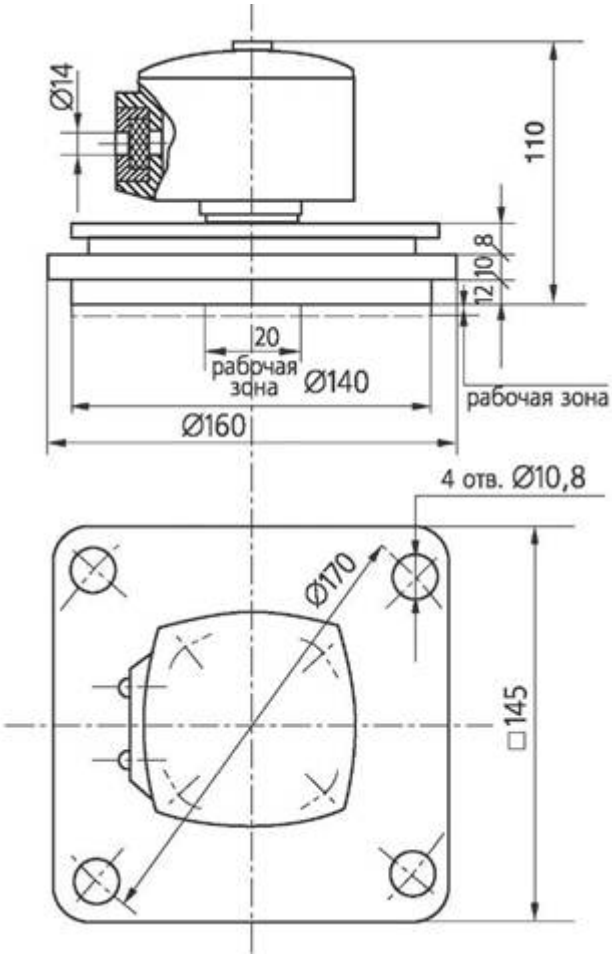

Рис. 5. Общий вид, габаритные и установочные размеры СУС-181Р(Б)

Примечания:

1. размер в скобках - исполнение для температуры контролируемой среды свыше 100°С;
2. детали для крепления в комплект поставки не входят.

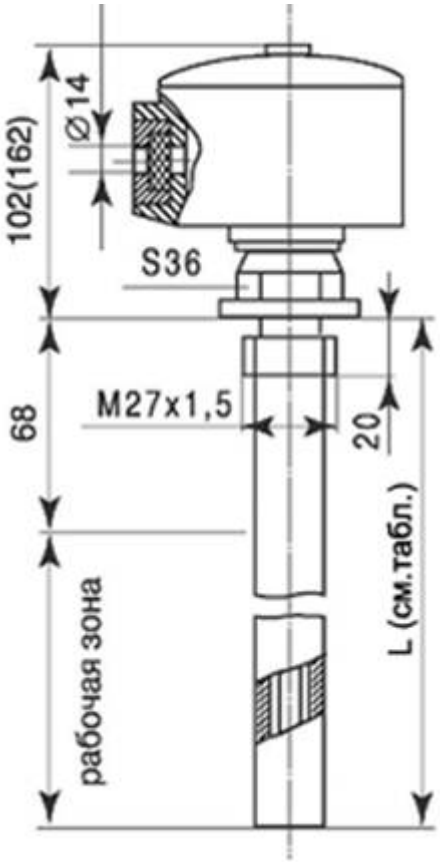

Рис. 6. Общий вид, габаритные и установочные размеры СУС-191Р(Б), СУС-193Р(Б)

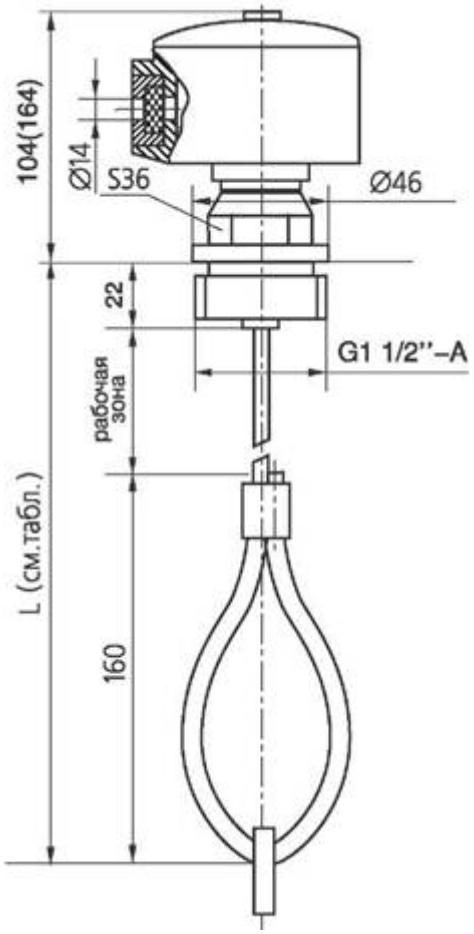
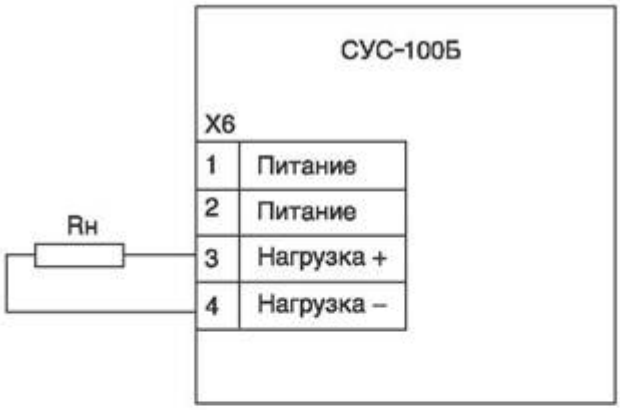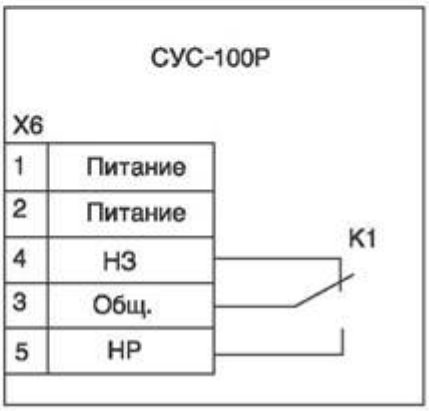
Рис. 7. Схема электрическая подключения